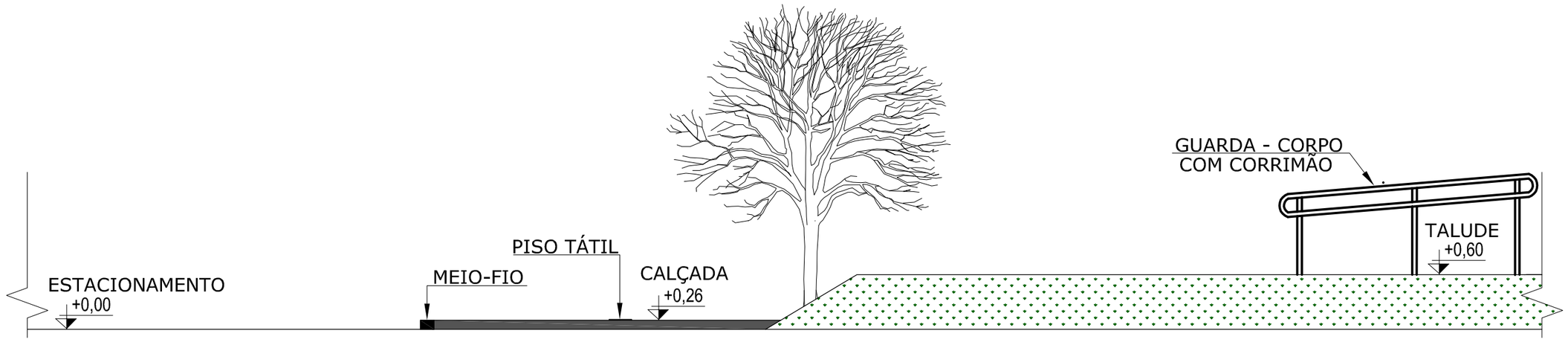

CORTE D'
ESCALA 1/50

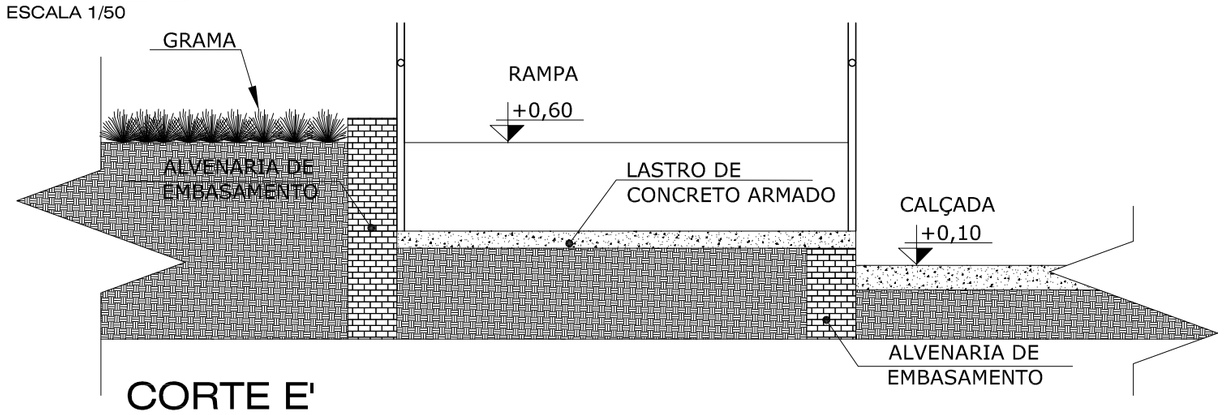

CORTE E'
ESCALA 1/25

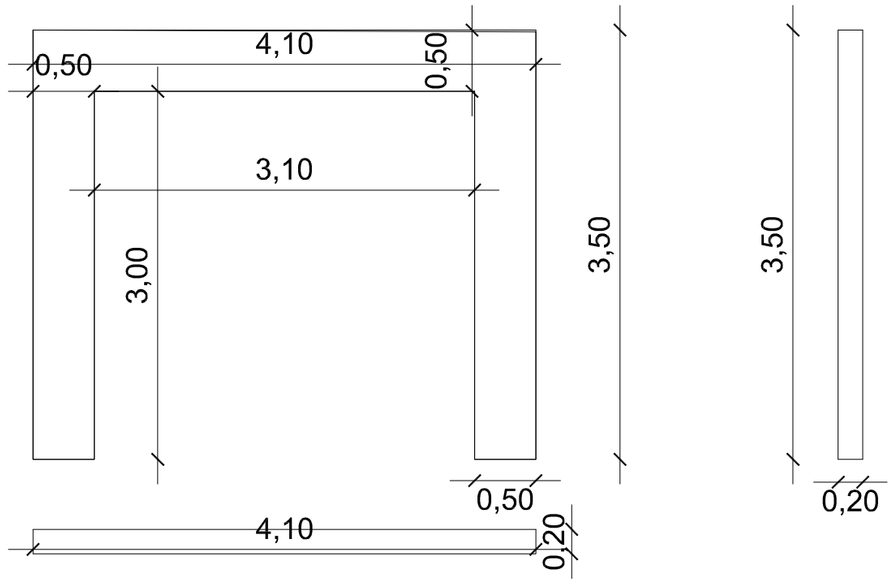

DETALHAMENTO PÓRTICO 01
ESCALA 1/50

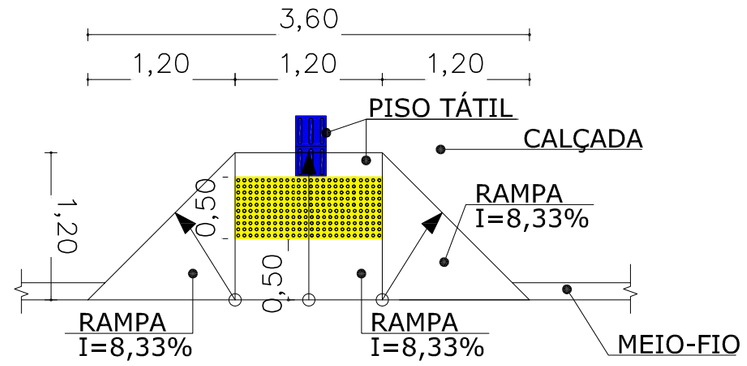

DETALHAMENTO RAMPA PCD
ESCALA 1/25

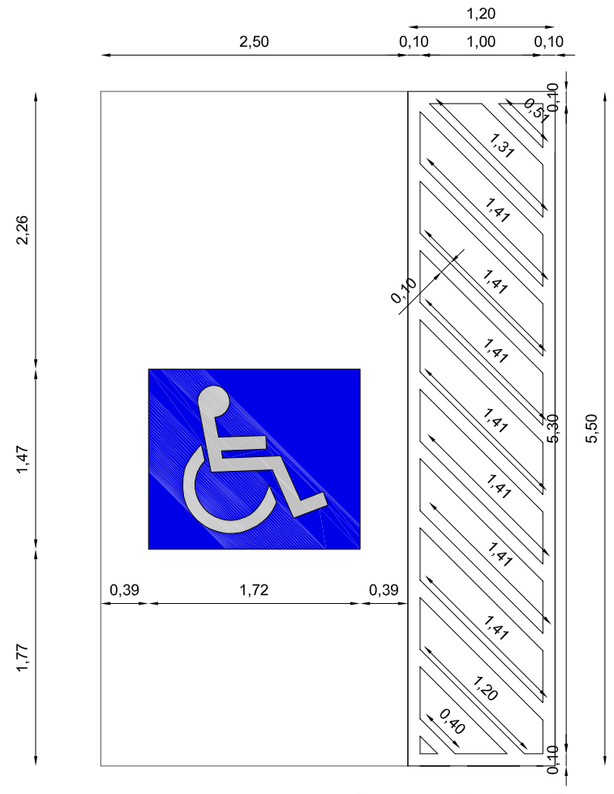

DETALHAMENTO VAGA PCD
ESCALA 1/50

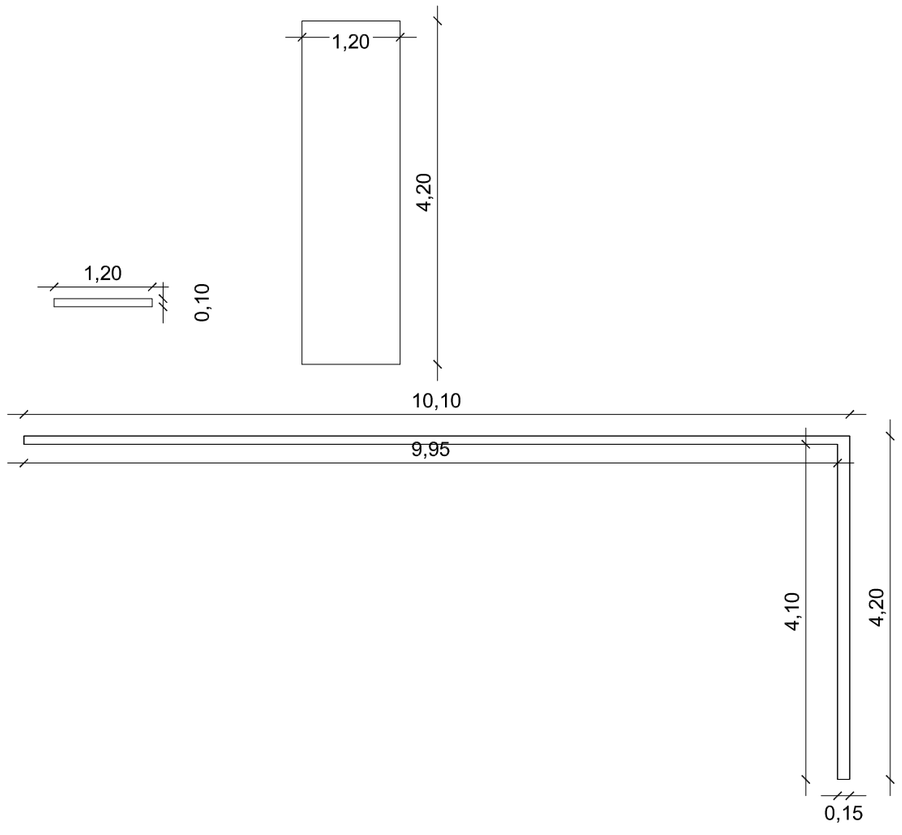

DETALHAMENTO MARQUISE 01
ESCALA 1/75

TIPO DA OBRA:	CONSTRUÇÃO DA FEIRA DO PRODUTOR
PROPRIETÁRIO	PREFEITURA MUNICIPAL DE ITAÚBA – MT
C.G.C. / C.P.F.	03.238.961/0001-27
LOCAL	AV. MADRI BARBARA MAIX, ESQUINA COM A RUA PRINCESA IZABEL – ITAÚBA/MT
ÁREA TOTAL DA EDIFICAÇÃO...512,66m²	AUTOR DO PROJETO: KLEY WILLIAN AREVALO COSTA CREA: 120.075.956-7
AREAS:	ASSINATURA
ESCALA: INDICADAS	ASSUNTO: ARQUITETÔNICO CORTES C, D e E ELEVAÇÕES DETALHAMENTOS
DATA: JANEIRO/2019	FOLHA Nº 03/03